CPP-45・CP-45F仕様比較資料

文書番号:GSE003
2020年5月19日
株式会社 緑 測 器

項目	旧タイプ		新タイプ
	CPP-45		CP-45F
◆電気的仕様			
有効電気角	350° +2° ,-3°		350° +3° ,-2°
全抵抗値	0.5、1、2、5、10、20kΩ		（標準）1、2、5、10kΩ （ｵﾌﾟｼｮﾝ）0.5、20kΩ
全抵抗値許容差	±15%		←
単独直線性	±0.3%	精密級:±0.1%	±0.1%
定格電力	3W/+70℃		←
出力スムースネス	0.1%以下		←
絶縁抵抗	100MΩ以下 DC1000V		←
耐電圧	AC1000V 1min		←
抵抗温度係数	±400ppm/K		←
◆機械的仕様			
機械角	360° エンドレス		←
回転トルク	1.8mN・m以下		←
許容スラスト荷重	1N		2N
許容ラジアル荷重	5N		6N
質量	約60g		約51g
◆環境特性			
回転寿命	1000万回以上		5000万回以上
使用温度範囲	-40～+120℃		←
保存温度範囲	-40～+120℃		←
振動	150m/s^2 2000Hz 3軸 各2時間		200m/s2 2000Hz 3軸 各2時間
衝撃	500m/s^2 11ms 6方向 各3回		600m/s2 11ms 6方向 各3回
◆外形			
変更点 センサ部の高さ変更	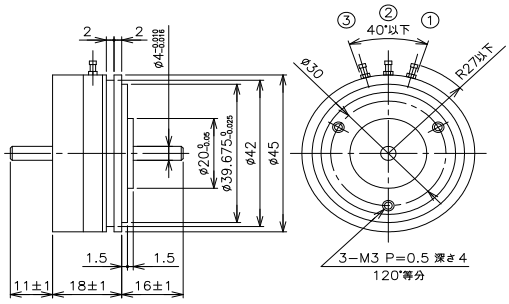		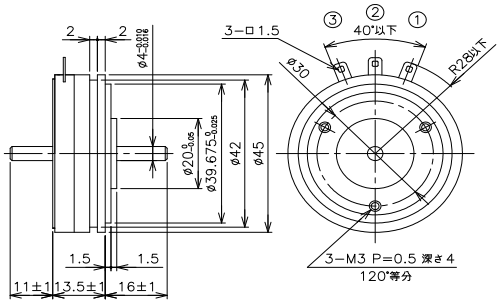
◆出力特性			
	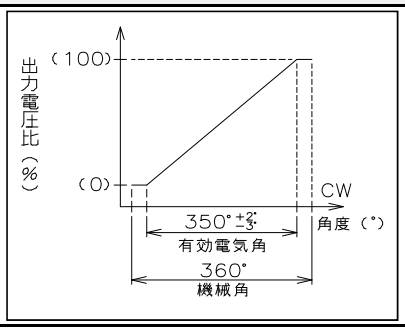		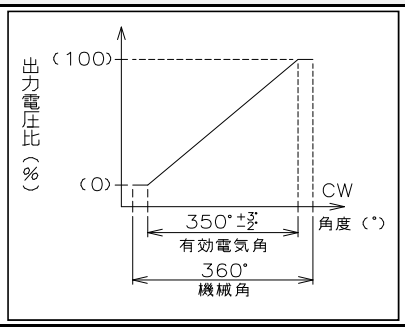
	結 線 図 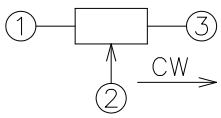 ・各数字は，端子番号を表す。		←