小型·薄型·非接触式旋转角度传感器

CP-1HX

研发中

组装到机器上时突出部分较小
薄型 非接触式旋转角度传感器

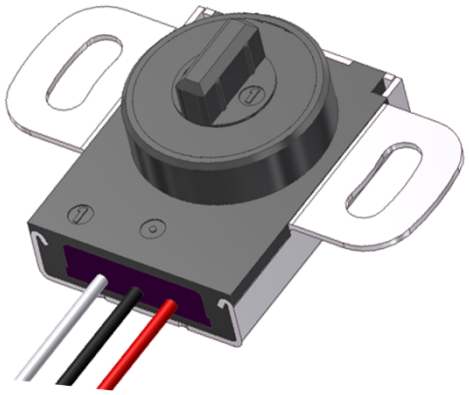

◆薄型：减少安装时的突起
◆旋转轴形状：两种类型可选
◆广角度、双路输出、PWM输出
◆耐电磁波、静电、外部磁场干扰
◆分离型（传感器、轴单元）可选

【暂定规格】

有效电气角度	50° ～360°
使用电压	DC5±0.5V
输出类型	比率、PWM
输出数量	单路输出、双路输出
绝对线性度	±2%FS（FS=50° ）
使用温度范围	-40℃～+85℃
震动	200m/s^2 5～500Hz
冲击	500m/s^2 11ms
EMS（电磁兼容性）	ISO11452-2、-3 100V/m
EMI（电磁干扰性）	CISPR25
耐静电	IEC61000-4-2 ±15kV

※…产品仍在研发阶段，表中所记载的规格可能有变化。。

◆组装到机器上时突出部分较小

组装到机器上时突出4.4mm

CP-1HX

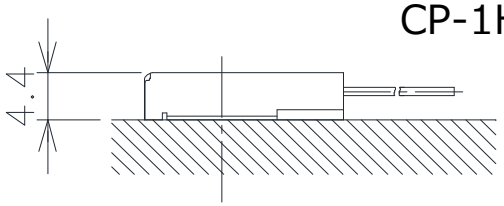

机器安装面

【外形】

・外壳、旋转轴为树脂、固定部位是金属材质
・电路完全封闭

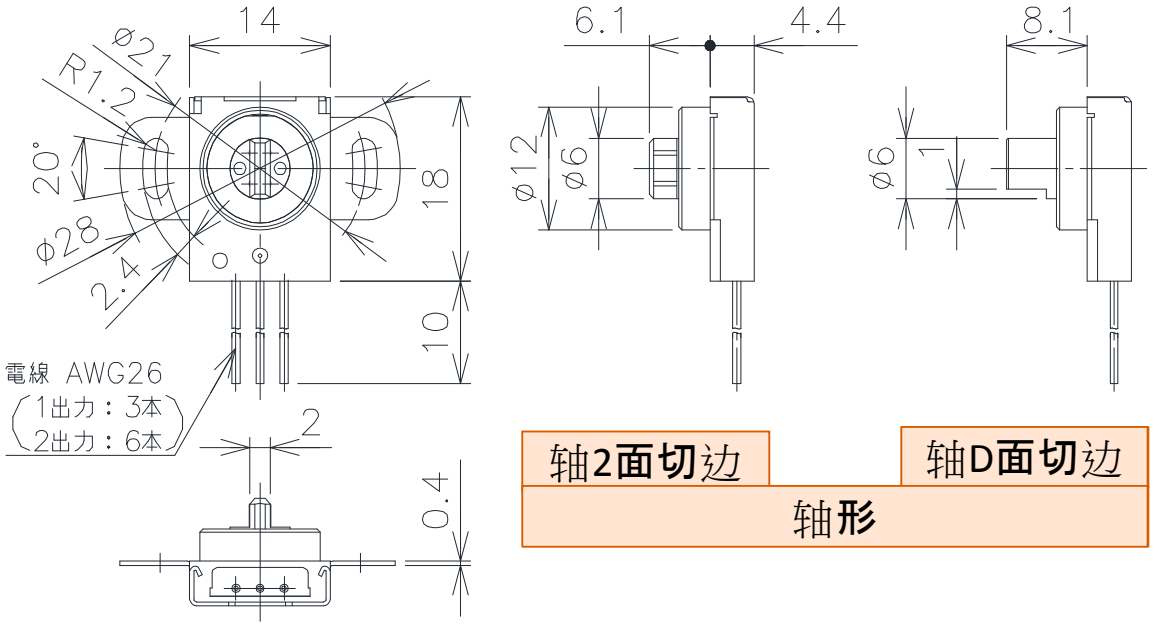

【可提供更多选择】

▶有效电气角度：50°~360°
▶旋转轴形状：2面宽和D横截面
▶输出类型：比率输出或PWM
▶输出路数：1路输出或2路输出

※…可提供传感器和旋转轴分离型电位器。如有需要，请与我们联络